PLANTA DE URBANIZAÇÃO
ESC. 1:200

LISTA DE MATERIAIS			
ALIMENTAÇÃO DOS PREDIOS			
ITENS	DESCRIÇÃO	UN.	QUANT.
1	CABOS		
1.1	CABOS DE COBRE UNIPOLAR 25mm² - ENCORDOAMENTO CLASSE 02 - CLASSE 1KV EPR ou XLPE 90ºC, 99% DE COBRE ELETROLÍTICO - COR PRETA	m	400
1.2	CABOS DE COBRE UNIPOLAR 35mm² - ENCORDOAMENTO CLASSE 02 - CLASSE 1KV EPR ou XLPE 90ºC, 99% DE COBRE ELETROLÍTICO - COR PRETA	m	50
1.3	CABOS DE COBRE UNIPOLAR 50mm² - ENCORDOAMENTO CLASSE 02 - CLASSE 1KV EPR ou XLPE 90ºC, 99% DE COBRE ELETROLÍTICO - COR PRETA	m	70
1.4	CABOS DE COBRE UNIPOLAR 70mm² - ENCORDOAMENTO CLASSE 02 - CLASSE 1KV EPR ou XLPE 90ºC, 99% DE COBRE ELETROLÍTICO - COR PRETA	m	150
1.5	CABOS DE COBRE UNIPOLAR 95mm² - ENCORDOAMENTO CLASSE 02 - CLASSE 1KV EPR ou XLPE 90ºC, 99% DE COBRE ELETROLÍTICO - COR PRETA	m	370
1.6	CABOS DE COBRE UNIPOLAR 120mm² - ENCORDOAMENTO CLASSE 02 - CLASSE 1KV EPR ou XLPE 90ºC, 99% DE COBRE ELETROLÍTICO - COR PRETA	m	330
1.7	CABOS DE COBRE UNIPOLAR 185mm² - ENCORDOAMENTO CLASSE 02 - CLASSE 1KV EPR ou XLPE 90ºC, 99% DE COBRE ELETROLÍTICO - COR PRETA	m	530
1.8	CABOS DE COBRE UNIPOLAR 240mm² - ENCORDOAMENTO CLASSE 02 - CLASSE 1KV EPR ou XLPE 90ºC, 99% DE COBRE ELETROLÍTICO - COR PRETA	m	980
2	DUTOS SUBTERRÂNEOS		
2.1	DUTO SUBTERRÂNEO TIPO PEAD HELICOIDAL DN4" DE POLIETILENO (PE) PARA INFRAESTRUTURA DE CABOS DE ENERGIA ELÉTRICA EM REDES SUBTERRÂNEAS	m	1200
2.2	FITA DE SINALZAÇÃO ELÉTRICA PARA REDE SUBTERRA EM POLIETILENO DE BAIXA DENSIDADE NA COR LARANJA - 100mm	m	1200
2.3	MADEIRITE RESINADO 2,20x1,10m (confecção de tiragem para fixação do banco de dutos)	PÇ	40
2.4	TÁBUA DE OBRA 30cmx3,00m (confecção de reforço e adaptações de fixação para madeirite)	pç	50
2.5	PREGO DE AÇO NIQUELADO COM CABEÇA 17x21(Ø3,3x50mm)	kg	10
2.6	PREGO DE AÇO NIQUELADO COM CABEÇA 12x12(Ø2,0x30mm)	kg	10
3	CAIXAS SUBTERRÂNEAS		
3.1	CAIXA SUBTERRANEA EM ALVENARIA CONFECCIONADA EM BLOCO DE CONCRETO, NAS DIMENSÕES DE 1,00x1,00x1,20, SEM FUNDO, PREENCHIDO COM BRITA Nº 02	PÇ	5
3.2	CAIXA SUBTERRANEA EM ALVENARIA CONFECCIONADA EM BLOCO DE CONCRETO, NAS DIMENSÕES DE 1,00x1,00x0,80, SEM FUNDO, PREENCHIDO COM BRITA Nº 02	PÇ	3
3.3	CAIXA SUBTERRANEA EM ALVENARIA CONFECCIONADA EM BLOCO DE CONCRETO, NAS DIMENSÕES DE 1,00x1,00x0,60, SEM FUNDO, PREENCHIDO COM BRITA Nº 02	PÇ	3
3.4	TAMPA EM CONCRETO 1,04x1,04x0,40	PÇ	10

LISTA DE MATERIAIS			
ALIMENTAÇÃO FIBRA OPTICA			
ITENS	DESCRIÇÃO	UN.	QUANT.
1	TUBULAÇÃO SECA		
1.1	CAIXA ENTERRADA PARA INSTALAÇÕES TELEFÔNICAS TIPO R1, EM ALVENARIA COM BLOCOS DE CONCRETO, DIMENSÕES INTERNAS: 0,35 x 0,60 x 0,60m	pç	10
1.2	TAMPA PARA CAIXA TIPO R1, EM FERRO FUNDIDO DIMENSÕES INTERNAS 0,40 x 0,60m	pç	10
1.3	DUTO SUBTERRÂNEO TIPO PEAD HELICOIDAL DN2" DE POLIETILENO (PE) PARA INFRAESTRUTURA DE CABOS DE ENERGIA ELÉTRICA EM REDES SUBTERRÂNEAS	m	220

4	ACESSÓRIOS		
4.1	FITA ISOLANTE 750V - COR VERMELHO PARA MARCAÇÃO DE FASES - 19mm x 20m	pç	5
4.2	FITA ISOLANTE 750V - COR BRANCA PARA MARCAÇÃO DE FASES - 19mm x 20m	pç	5
4.3	FITA ISOLANTE 750V - COR AMARELA PARA MARCAÇÃO DE FASES - 19mm x 20m	pç	5
4.4	FITA ISOLANTE 750V - COR AZUL PARA MARCAÇÃO DE NEUTRO - 19mm x 20m	pç	5
4.5	FITA AUTOFUSÃO 1000V - 19mm x 20m (isolação de emendas)	pç	5
4.6	FITA ISOLANTE 750 - 19mm x 20m (proteção da fita de autofusão nas emendas, onde for necessário)	pç	10
5	CONEXÕES		
5.1	CONECTOR SPLIT BOLT PARA ATÉ DOIS CABOS DE COBRE 25mm² (para emendas em caixas, se for necessário)	pç	30
5.2	CONECTOR SPLIT BOLT PARA ATÉ DOIS CABOS DE COBRE 50mm² (para emendas em caixas, se for necessário)	pç	30
5.3	CONECTOR SPLIT BOLT PARA ATÉ DOIS CABOS DE COBRE 70mm² (para emendas em caixas, se for necessário)	pç	30
5.4	CONECTOR SPLIT BOLT PARA ATÉ DOIS CABOS DE COBRE 95mm² (para emendas em caixas, se for necessário)	pç	40
5.5	CONECTOR SPLIT BOLT PARA ATÉ DOIS CABOS DE COBRE 185mm² (para emendas em caixas, se for necessário)	pç	40
5.6	CONECTOR SPLIT BOLT PARA ATÉ DOIS CABOS DE COBRE 240mm² (para emendas em caixas, se for necessário)	pç	40

TRECHOS EM QUE HAVER PASSAGENS DE VEÍCULOS, DEVERÁ TER UMA CAMADA DE 15cm DE ESPESSURA DE CONCRETO, PARA PROTEÇÃO MECANICA DOS BANCOS DE DUTOS

CORTE AA

DIMENSÕES EM (cm)

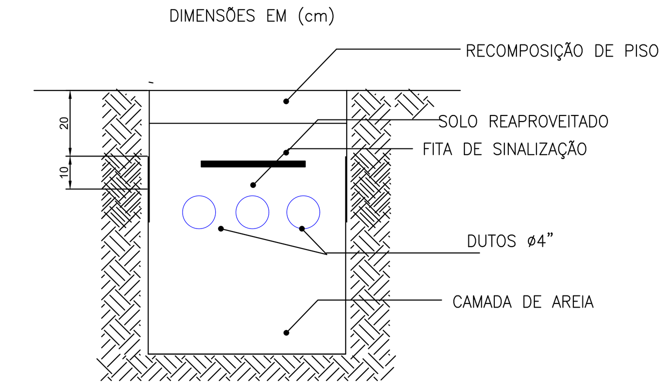

NOTAS

TODO O TRECHO DE BANCO DE DUTOS, DEVERÁ TER FITA DE SINALIZAÇÃO SUBTERRÂNEA ELÉTRICA, NA COR LARANJA OU VERMELHO 10 CM ACIMA DO BANCO DE DUTO

1. PARA MAIS DETALHES DO CÁLCULO DE QUEDA DE TENSÃO, VER MEMORIAL DE CÁLCULO ALIMENTAÇÃO DOS PRÉDIOS - CQT

2. CARGAS PREVISTAS
APOIO EDUCACIONAL - 100A
ESCOLA - 1200A
ETE - 32
SALÃO DE EVENTOS - 100A
CONEXÃO DO FUTURO - 400A

3. CORRENTE DE CURTO CIRCUITO PRESSUMIDA

2 TRAFOS DE 300KVA - 220V/127V

2 x 300KVA - 600/380,6 = 1.576,45A
ICC - 0,04% - IMPEDÂNCIA % TÍPICA
ICC - 3,9KA

4. COMPRIMENTOS DOS TRECHOS SUBESTAÇÃO AOS PRÉDIOS

APOIO EDUCACIONAL - 64 metros

ESCOLA - 78 metros

ETE - 66 metros

SALÃO DE EVENTOS - 210 metros

CONEXÃO DO FUTURO - 31 metros

* PARA QUANTITATIVOS DOS CABOS DE MEDIA TENSÃO, VER PLANTA ESPECIFICA DO BANCO DE DUTOS DE SUBESTAÇÃO

OBSERVAÇÕES:

1. TUBULAÇÃO DE FIBRA OPTICA ADOTADO SISTEMA DE TUBULAÇÃO SECA;
2. INSTALAÇÃO DO CABO DE FIBRA ÓPTICA A CRITÉRIO DA CONCESSIONÁRIA LOCAL

LEGENDA:

ESC — **3x5x240(5x120)mm² - 0,6/1KV RESERVA 8xØ4"**

AP — **3x95(50)mm² - 0,6/1KV RESERVA 2xØ4"**

ETE — **3x25(25)mm² - 0,6/1KV RESERVA 2xØ4"**

CF — **3x3x180(3x95)mm² - 0,6/1KV RESERVA 6xØ4"**

SE — **3x70(35)mm² - 0,6/1KV RESERVA 2xØ4"**

CP-01 MT (Média Tensão)

CP-01 FO (Fibra Óptica)

CP-01 BT (Baixa Tensão)

REV.	DESCRIÇÃO	DATA	EXEC.	VERIF.
0	EMISSÃO INICIAL	18/06/22	JEL	JBM

EMITENTE
CONSÓRCIO QUANTA / TETRIS / FLEX
CONTRATO Nº 006/2022
JOÃO BATISTA BARBEDO MARINS– CREA/RJ – 197920299–4

EXEC.	JEL	18/06/22
DES.	JEL	18/06/22
VER.	JBM	18/06/22

PREFEITURA SAQUAREMA
TRABALHO E RESPEITO

SECRETARIA MUNICIPAL DE DESENVOLVIMENTO ECONÔMICO

TÍTULO
COMPLEXO EDUCACIONAL – PALMITAL
PROJETO BÁSICO DE INSTALAÇÕES ELÉTRICAS
PLANTA BAIXA – ALIMENTAÇÃO DAS EDIFICAÇÕES ATÉ A SUBESTAÇÃO

LOCAL: ESTRADA LATINO MELO – BAIRRO DE PALMITAL – 2º DISTRITO – SAQUAREMA – RJ
ARQ. ELETRÔNICO: SQ–OS012–PALMITAL–PB–ELE–ALIMENT PREDIOS–01–R00

Nº: PD003–SBP005 | ESCALA: INDICADA | DATA: JUNHO/2022 | PRANCHA: 001/002

A0+1